COOL HEAD

ABS | Armadi

ARMADIO CONGELATORE ▶ INOX

QNX 200

GAS R600a | 55 mm | 3 CLIMATIC CLASS | 38°C

DETTAGLI

Termostato Digitale

Ripiani evaporatore fissi

Serratura di serie

Il prodotto può essere fornito di piedi regolabili o di ruote con freno

Caratteristiche generali

Armadio congelatore 200 Lt.	•
Armadio in acciaio con interno in termoformato	•
Refrigerazione statica: Ripiani evaporatore fissi (N.3 ripiani)	•
Sbrinamento manuale	•
Schiumatura in Ciclopentano (55mm di spessore per lato)	•
Cornice del corpo riscaldata (Sistema a tubo caldo)	•
Termostato Digitale	•
Allarme apertura porta	•
Guarnizione Estraibile	•
Porta reversibile	•
Serratura sulle porte di serie	•
N.2 Piedini regolabili + N.2 ruote posteriori	•
Piedini regolabili in altezza in acciaio inox o ruote con freno come optional	•
Classe energetica: -	•

INGOMBRO PRODOTTO

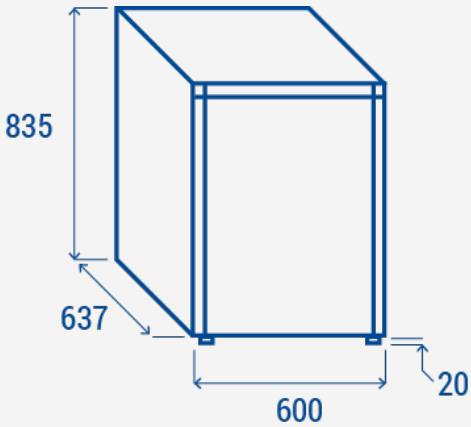

Specifiche tecniche

Capacità	**200 L**
Temperatura	**-20°C ~ -15°C**
Consumo	**1.18 kWh/24h**
Potenza Nominale	**130 W**
Rumorosità	**40 dB(A)**
Peso Netto	**36 Kg**
Peso Lordo	**40 Kg**
Dimensioni Esterne (LxPxH mm)	**600x637x835**
Dimensioni Interne (LxPxH mm)	**439x453x660**
Dimensioni Imballo (LxPxH mm)	**640x675x880**
Quantita di carico 20'/40'/40'HQ	**54/108/162**

CERTIFICAZIONI

CE RoHS

COOL HEAD EUROPE
We make the world a cooler place

www.coolheadeurope.com